SENYD
森远达

产品技术资料

SENYD

森远达产品手册

Senyd Product Manual

- SYD/ SYDL系列伺服电机
- SYD直流伺服驱动器

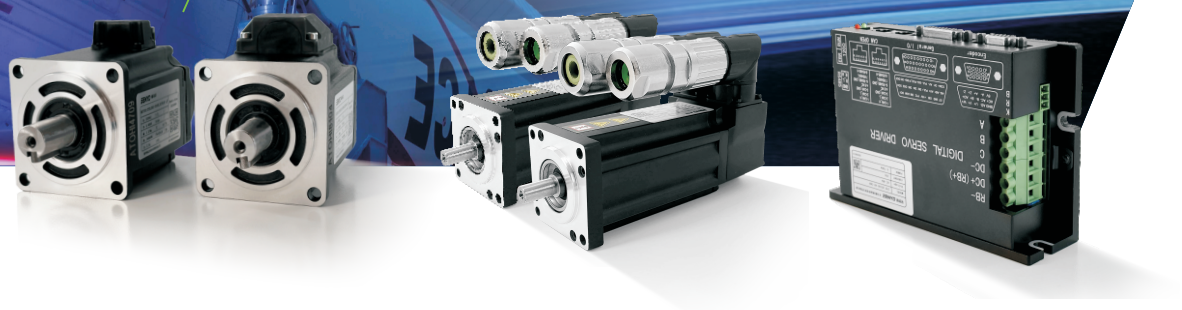

EXTREME MOTION
ENGINEERED RIGHT
极境动力、精工所驭

EXTREME MOTION ENGINEERED RIGHT

极境动力、精工所驭

SENYD

高低温伺服电机系列

HIGH AND LOW TEMPERATURE SERVO MOTOR SERIES

1 SYD系列伺服电机
SYD SERVO MOTOR

极高的加速/减速能力：极大的转矩惯量比给机器带来更快的运行速度和更高的生产效率和跟踪特性。

长寿命：电机的绝缘等级为H级，轴承经过严格的预加载测试以保证极高的使用寿命。

产品概述 Product Overview

SYD系列伺服电机是一款高性能、可定制应用于高低温严苛环境下的伺服电机，内部永磁体采用高性能钕铁硼材料，其永磁体材质和特殊定转子装配的设计是电机实现高扭矩和高功率密度的关键。

特殊的内部结构使该系列电机成为严苛环境下低惯量高动态响应以及点到点定位应用中的叫佼佼者， 该两个系列被广泛应用于军工、汽车检测等要求高性能、高可靠性的场合。

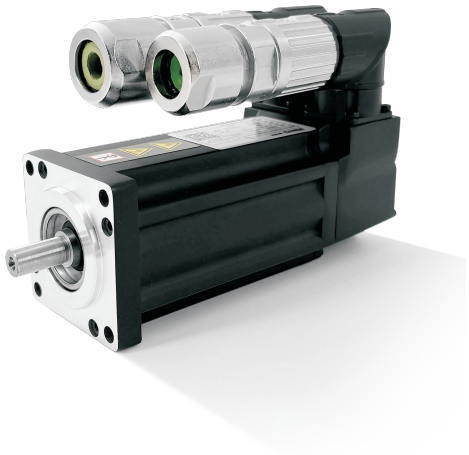

产品特性 Product Features

业界一流的磁路设计与仿真

实现高转矩密度、非常低的齿槽转矩和高过载能力。紧凑的结构适用于各类对安装尺寸要求较高的场合。

优秀的散热能力与完善的温度保护

伺服电机内部运用高等级的导热灌封树脂，提供高绝缘特性的同时，大大增强电机散热能力，全系列绝缘等级均为180(H)。用户可选的三种绕组温度传感器，保障电机在任何时刻都能得到完善保护。

可定制化的绕组设计

额定转速最高可达10000 r/min SYD系列伺服电机提供多种标准绕组设计，并可根据用户的需求定制化绕组速度，满足各类苛刻的应用需求。

SYD系列防护等级高达IP66 SYDL系列防护等级IP65

选用轴密封件，可使伺服电机的防护等级达到IP66—完全防尘与防强烈喷水。

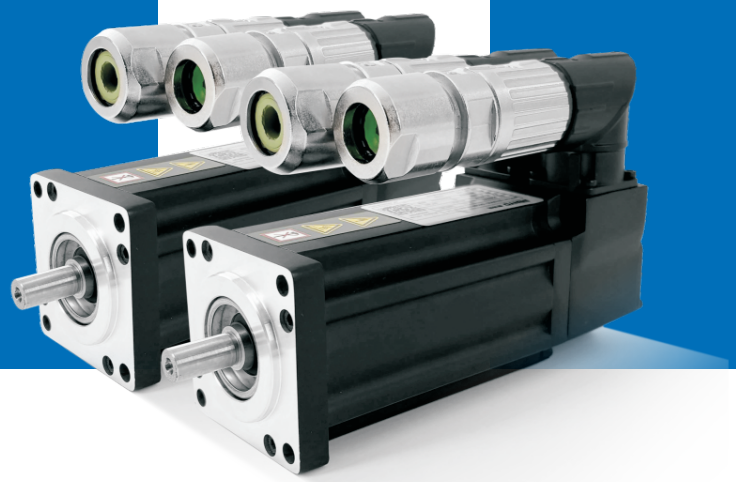

IP66
防护等级

-40--+80℃
环境温度

DC24V-AC380V
供电电压范围

命名规则 Naming Convention

SYD 055 - 0075 L 30 R 2 I K - LT

- SYD：电机系列: SYD/SYDL
- 055：电机法兰
- 0075：功率W（x10）
  0020---200W
  0040---400W
  0075---750W

- L：供电电压:
  H:380VAC
  L:220VAC
  T:24VDC
  S:48VDC
  Q:72VDC
- 30：转速r/min(x100)
  30--3000r/min
- R：编码器:
  R:旋变
  A:BISSC
  T:电池式绝对值
  J:增量
- 2：制动器
  N:无抱闸
  2:24V抱闸
- I：插头类型
  I:默认插头
  0:定制插头
- K：轴端类型
  K:带键槽
  N：光轴
- LT：温度范围
  无: -20℃~+40℃
  LT: -40℃~+80℃
  (SYDL-40℃-+60℃)

注：①其它转速段电机和编码器请咨询相关销售或相关技术人员。

应用领域 Application field

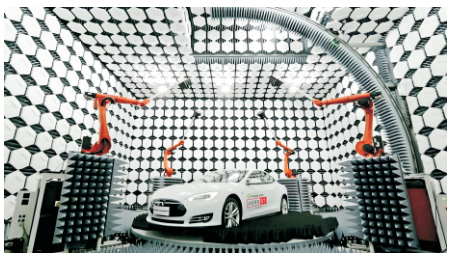

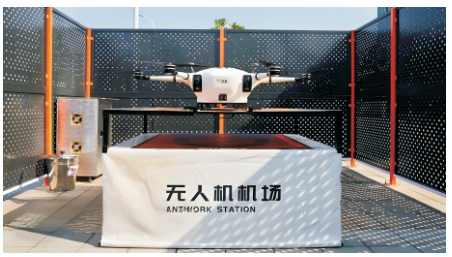

技术参数 Technical Specifications

SYD系列55法兰

型号	额定电压 UN(V)	额定功率 PN(kW)	额定转速 Nn(r/min)	额定扭矩 MN(Nm)	额定电流 IN（A）	惯量（无制动） J(10-4Kgm²)	惯量（带制动） JP(10-4Kgm²)	重量（无制动） M（KG）	重量（带制动） MP(KG)	极数
SYD055-0016L30	220VAC	0.16	3000	0.5	0.94	0.09	0.14	1.0	1.4	8
SYD055-0028L30	220VAC	0.28	3000	0.88	1.31	0.17	0.22	1.4	1.7	8
SYD055-0038L30	220VAC	0.38	3000	1.20	1.86	0.25	0.30	1.7	2.0	8
SYD055-0034H80	380VAC	0.34	8000	0.40	0.76	0.09	0.14	1.0	1.4	8
SYD055-0042H99	380VAC	0.42	10000	0.40	1.15	0.09	0.14	1.0	1.4	8
SYD055-0069H80	380VAC	0.69	8000	0.82	1.50	0.17	0.22	1.4	1.7	8
SYD055-0073H80	380VAC	0.73	8000	0.87	1.73	0.25	0.30	1.7	2.0	8
SYD055-0005T10	24VDC	0.05	1000	0.48	4.2	0.09	0.14	1.0	1.4	8
SYD055-0010T30	24VDC	0.10	3000	0.32	5.7	0.09	0.14	1.0	1.4	8
SYD055-0020T30	24VDC	0.20	3000	0.64	11.4	0.17	0.22	1.4	1.7	8
SYD055-0010S30	48VDC	0.10	3000	0.32	2.8	0.09	0.14	1.0	1.4	8
SYD055-0020S30	48VDC	0.20	3000	0.64	5.7	0.17	0.22	1.4	1.7	8
SYD055-0040S30	48VDC	0.40	3000	1.28	11.9	0.22	0.30	1.7	2.0	8
SYD055-0010Q30	72VDC	0.10	3000	0.32	1.9	0.09	0.14	1.0	1.4	8
SYD055-0020Q30	72VDC	0.20	3000	0.64	4.2	0.17	0.22	1.4	1.7	8

SYD系列60法兰

型号	额定电压 UN(V)	额定功率 PN(kW)	额定转速 Nn(r/min)	额定扭矩 MN(Nm)	额定电流 IN（A）	惯量（无制动） J(10-4Kgm²)	惯量（带制动） JP(10-4Kgm²)	重量（无制动） M（KG）	重量（带制动） MP(KG)	极数
SYD060-0010T30	24VDC	0.10	3000	0.32	5.7	0.11	0.16	1.0	1.4	8
SYD060-0020T30	24VDC	0.20	3000	0.64	11.4	0.18	0.23	1.4	1.7	8
SYD060-0010S30	48VDC	0.10	3000	0.32	2.8	0.11	0.16	1.0	1.4	8
SYD060-0020S30	48VDC	0.20	3000	0.64	5.7	0.18	0.23	1.4	1.7	8
SYD060-0040S30	48VDC	0.40	3000	1.28	11.9	0.26	0.31	1.7	2.0	8
SYD060-0010Q30	72VDC	0.10	3000	0.32	1.9	0.09	0.14	1.0	1.4	8
SYD060-0020Q30	72VDC	0.20	3000	0.64	4.2	0.17	0.22	1.4	1.7	8

SYD系列70法兰

型号	额定电压 UN(V)	额定功率 PN(kW)	额定转速 Nn(r/min)	额定扭矩 MN(Nm)	额定电流 IN（A）	惯量（无制动） J(10-4Kgm²)	惯量（带制动） JP(10-4Kgm²)	重量（无制动） M（KG）	重量（带制动） MP(KG)	极数
SYD070-0031L30	220VAC	0.31	3000	1.0	1.71	0.13	0.31	1.5	2.1	8
SYD070-0047L30	220VAC	0.47	3000	1.5	2.46	0.20	0.38	1.8	2.4	8
SYD070-0057L30	220VAC	0.57	3000	1.82	2.97	0.25	0.43	1.5	2.1	8
SYD070-0073L30	220VAC	0.73	3000	2.33	3.42	0.33	0.51	2.4	3.0	8
SYD070-0096L30	220VAC	0.96	3000	3.07	4.14	0.45	0.63	2.9	3.5	8
SYD070-0047H30	380VAC	0.47	3000	1.50	1.27	0.20	0.38	1.8	2.4	8
SYD070-0057H30	380VAC	0.57	3000	1.82	1.51	0.25	0.43	2.0	2.6	8
SYD070-0073H30	380VAC	0.73	3000	2.33	1.74	0.33	0.51	2.4	3.0	8
SYD070-0096H30	380VAC	0.96	3000	3.07	2.38	0.45	0.63	2.9	3.5	8
SYD070-0009T10	24VDC	0.09	1000	0.87	7.1	0.13	0.31	1.5	2.1	8
SYD070-0022T30	24VDC	0.22	3000	0.70	12.7	0.13	0.31	1.5	2.1	8
SYD070-0044T30	24VDC	0.44	3000	1.40	23.1	0.25	0.43	2.0	2.6	8
SYD070-0024S30	48VDC	0.24	3000	0.77	7.3	0.13	0.31	1.5	2.1	8
SYD070-0044S30	48VDC	0.44	3000	1.40	12.3	0.25	0.43	2.0	2.6	8
SYD070-0064S30	48VDC	0.64	3000	2.03	19.2	0.33	0.51	2.4	3.0	8
SYD070-0024Q30	72VDC	0.24	3000	0.77	4.5	0.13	0.31	1.5	2.1	8
SYD070-0044Q30	72VDC	0.44	3000	1.40	8.4	0.25	0.43	2.0	2.6	8

SYD系列89法兰

型号	额定电压 UN(V)	额定功率 PN(kW)	额定转速 Nn(r/min)	额定扭矩 MN(Nm)	额定电流 IN（A）	惯量（无制动） J(10-4Kgm²)	惯量（带制动） JP(10-4Kgm²)	重量（无制动） M（KG）	重量（带制动） MP(KG)	极数
SYD089-0057L30	220VAC	0.57	3000	1.8	2.9	0.44	0.55	2.6	3.3	8
SYD089-0082L30	220VAC	0.89	3000	2.6	4.2	0.65	0.76	3.15	3.9	8
SYD089-0106L30	220VAC	1.06	3000	3.37	5.2	0.74	0.85	3.7	4.5	8
SYD089-0147L30	220VAC	1.47	3000	4.69	7.3	1.04	1.15	4.6	5.4	8
SYD089-0059H35	380VAC	0.59	3500	1.6	1.6	0.44	0.55	2.6	3.3	8
SYD089-0094H90	380VAC	0.94	9000	1.0	2.5	0.44	0.55	2.6	3.3	8
SYD089-0082H30	380VAC	0.82	3000	2.6	2.1	0.65	0.76	3.15	3.9	8
SYD089-0101H30	380VAC	1.01	3000	3.2	2.5	0.74	0.85	3.7	4.5	8
SYD089-0100H20	380VAC	1.0	2000	4.76	2.4	1.04	1.15	4.6	5.4	8
SYD089-0151H30	380VAC	1.51	3000	4.80	3.8	1.04	1.15	4.6	5.4	8
SYD089-0047T30	24VDC	0.47	3000	1.5	28.8	0.44	0.55	2.6	3.3	8
SYD089-0050S30	48VDC	0.50	3000	1.6	15.8	0.44	0.55	2.6	3.3	8
SYD089-0075S30	48VDC	0.75	3000	2.38	24.3	0.65	0.76	3.2	3.9	8
SYD089-0100S30	48VDC	1.0	3000	3.18	29.6	0.74	0.85	3.74	4.5	8
SYD089-0088S20	48VDC	0.88	2000	4.2	26.6	1.04	1.15	4.6	5.4	8
SYD089-0050Q30	72VDC	0.50	3000	1.60	10.1	0.44	0.55	2.6	3.3	8
SYD089-0075Q30	72VDC	0.75	3000	2.38	15.5	0.65	0.76	3.2	3.9	8
SYD089-0100Q30	72VDC	1.00	3000	3.18	19.4	0.74	0.85	3.74	4.5	8

SYD系列98法兰

型号	额定电压 UN(V)	额定功率 PN(kW)	额定转速 Nn(r/min)	额定扭矩 MN(Nm)	额定电流 IN（A）	惯量（无制动） J(10-4Kgm²)	惯量（带制动） JP(10-4Kgm²)	重量（无制动） M（KG）	重量（带制动） MP(KG)	极数
SYD098-0075L30	220VAC	0.75	3000	2.4	3.2	1.35	1.61	3.0	4.0	8
SYD098-0156L30	220VAC	1.56	3000	4.97	6.4	2.42	2.68	4.5	5.5	8
SYD098-0182L30	220VAC	1.80	3000	5.8	8.0	3.49	3.75	6.0	7.00	8
SYD098-0078H35	380VAC	0.78	3500	2.14	1.8	1.35	1.61	3.0	4.0	8
SYD098-0105H20	380VAC	1.05	2000	5.0	4.8	2.42	2.68	4.5	5.5	8
SYD098-0151H30	380VAC	1.51	3000	2.6	3.2	2.42	2.68	4.5	5.5	8
SYD098-0129H20	380VAC	1.29	2000	6.14	2.7	3.49	3.75	6.0	7.0	8
SYD098-0195H30	380VAC	1.95	3000	6.20	4.1	3.49	3.75	6.0	7.0	8
SYD098-0079S30	48VDC	0.79	3000	2.5	23.7	1.35	1.61	3.0	4.0	8
SYD098-0110S30	48VDC	1.10	3000	3.5	28.0	2.42	2.68	4.5	5.5	8
SYD098-0079Q30	72VDC	0.79	3000	2.5	14.2	1.35	1.61	3.0	4.0	8
SYD098-0110Q30	72VDC	1.10	3000	3.5	19.9	2.42	2.68	4.5	5.5	8
SYD098-0170Q30	72VDC	1.70	3000	5.4	28.0	3.49	3.75	6.0	7.0	8

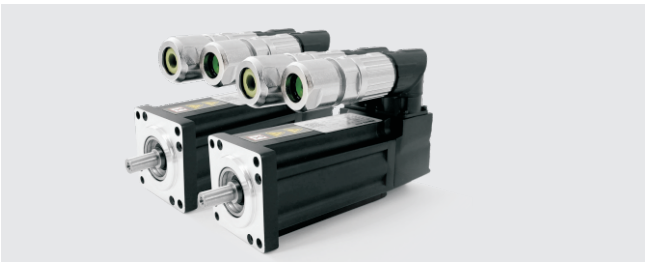

SYD系列113法兰

型号	额定电压 UN(V)	额定功率 PN(kW)	额定转速 Nn(r/min)	额定扭矩 MN(Nm)	额定电流 IN（A）	惯量（无制动） J(10-4Kgm²)	惯量（带制动） JP(10-4Kgm²)	重量（无制动） M（KG）	重量（带制动） MP(KG)	极数
SYD113-0151L30	220VAC	1.51	3000	4.8	7.1	2.05	2.50	5.5	7.5	8
SYD113-0214L30	220VAC	2.14	3000	6.8	10.0	2.48	2.93	6.2	6.6	8
SYD113-0264L30	220VAC	2.64	3000	8.4	10.8	3.55	4.0	7.7	9.7	8
SYD113-0314L30	220VAC	3.14	3000	10.0	15.1	4.61	5.06	9.2	11.2	8
SYD113-0418L30	220VAC	4.18	3000	13.3	17.8	6.75	7.20	12.4	14.4	8
SYD113-0151H30	380VAC	1.51	3000	4.8	3.4	2.05	2.50	5.5	7.5	8
SYD113-0188H30	380VAC	1.88	3000	6.0	4.3	2.48	2.93	6.2	6.6	8
SYD113-0180H20	380VAC	1.80	2000	8.6	4.3	3.55	4.00	7.7	9.7	8
SYD113-0209H25	380VAC	2.09	2500	8.0	5.3	3.55	4.00	7.7	9.7	8
SYD113-0264H30	380VAC	2.64	3000	8.4	6.4	3.55	4.00	7.7	9.7	8
SYD113-0218H20	380VAC	2.18	2000	10.4	5.2	4.61	5.06	9.2	11.2	8
SYD113-0262H25	380VAC	2.62	2500	10.0	6.2	4.61	5.06	9.2	11.2	8
SYD113-0302H30	380VAC	3.02	3000	9.6	6.5	4.61	5.06	9.2	11.2	8
SYD113-0231H15	380VAC	2.31	1500	14.7	4.9	6.75	7.20	12.4	14.4	8
SYD113-0293H20	380VAC	2.93	2000	14.0	7.2	6.75	7.20	12.4	14.4	8
SYD113-0430H30	380VAC	4.30	3000	13.7	8.9	6.75	7.20	12.4	14.4	8

SYD系列143法兰

型号	额定电压 UN(V)	额定功率 PN(kW)	额定转速 Nn(r/min)	额定扭矩 MN(Nm)	额定电流 IN（A）	惯量（无制动） J(10-4Kgm²)	惯量（带制动） JP(10-4Kgm²)	重量（无制动） M（KG）	重量（带制动） MP(KG)	极数
SYD143-0310L30	220VAC	3.1	3000	9.8	13.2	6.69	8.34	10.5	13.0	8
SYD143-0430L30	220VAC	4.3	3000	13.7	19.9	9.63	11.3	13.0	15.5	8
SYD143-0540L30	220VAC	5.4	3000	17.1	23.3	12.6	14.2	15.6	18.1	8
SYD143-0620L30	220VAC	6.2	3000	19.7	27.6	15.6	17.2	18.6	21.1	8
SYD143-0680L30	220VAC	6.8	3000	21.8	31.0	18.6	20.2	21.1	23.6	8
SYD143-0750L30	220VAC	7.5	3000	24.0	32.7	24.5	26.1	26.1	28.6	8
SYD143-0170H15	380VAC	1.7	1500	11.0	4.8	6.69	8.34	10.5	13.0	8
SYD143-0220H20	380VAC	2.2	2000	10.6	5.7	6.69	8.34	10.5	13.0	8
SYD143-0310H30	380VAC	3.1	3000	10.0	7.6	6.69	8.34	10.5	13.0	8
SYD143-0250H15	380VAC	2.5	1500	15.6	5.6	9.63	11.3	13.0	15.5	8
SYD143-0310H20	380VAC	3.1	2000	15.0	7.5	9.63	11.3	13.0	15.5	8
SYD143-0430H30	380VAC	4.3	3000	13.7	9.6	9.63	11.3	13.0	15.5	8
SYD143-0310H15	380VAC	3.1	1500	19.7	7.4	12.6	14.2	15.6	18.1	8
SYD143-0420H20	380VAC	4.2	2000	20.0	10.0	12.6	14.2	15.6	18.1	8
SYD143-0540H30	380VAC	5.4	3000	17.1	11.7	12.6	14.2	15.6	18.1	8
SYD143-0380H15	380VAC	3.8	1500	24.0	8.8	15.6	17.2	18.6	21.1	8
SYD143-0500H20	380VAC	5.0	2000	24.0	10.8	15.6	17.2	18.6	21.1	8
SYD143-0620H30	380VAC	6.2	3000	19.7	14.0	15.6	17.2	18.6	21.1	8
SYD143-0410H15	380VAC	4.1	1500	26.4	9.9	18.6	20.2	21.1	23.6	8
SYD143-0520H20	380VAC	5.2	2000	24.9	11.3	18.6	20.2	21.1	23.6	8
SYD143-0680H30	380VAC	6.8	3000	21.8	15.8	18.6	20.2	21.1	23.6	8
SYD143-0490H15	380VAC	4.9	1500	30.9	10.5	24.5	26.1	26.1	28.6	8
SYD143-0600H20	380VAC	6.0	2000	28.7	12.8	24.5	26.1	26.1	28.6	8
SYD143-0750H30	380VAC	7.5	3000	24.0	16.3	24.5	26.1	26.1	28.6	8
SYD143-0150S30	48VDC	1.50	3000	4.76	43.0	3.69	5.34	8.0	10.5	8
SYD143-0250S30	48VDC	2.50	3000	7.96	64.4	6.69	8.34	10.5	13.0	8
SYD143-0150Q30	72VDC	1.50	3000	4.76	27.9	3.69	5.34	8.0	10.5	8
SYD143-0300Q30	72VDC	3.00	3000	9.6	53.2	6.69	8.34	10.5	13.0	8
SYD143-0400Q30	72VDC	4.00	3000	12.7	68.4	9.63	11.3	13	15.5	8

SYD系列185法兰

型号	额定电压 UN(V)	额定功率 PN(kW)	额定转速 Nn(r/min)	额定扭矩 MN(Nm)	额定电流 IN（A）	惯量（无制动） J(10-4Kgm²)	惯量（带制动） JP(10-4Kgm²)	重量（无制动） M（KG）	重量（带制动） MP(KG)	极数
SYD185-0390H30	380VAC	3.9	3000	12.5	8.3	19.2	25.5	24.2	31.2	8
SYD185-0470H15	380VAC	4.7	1500	30.0	9.9	35.5	41.8	29.6	36.6	8
SYD185-0600H20	380VAC	6.0	2000	28.5	11.8	35.5	41.8	29.6	36.6	8
SYD185-0750H30	380VAC	7.5	3000	23.8	15.7	35.5	41.8	29.6	36.6	8
SYD185-0670H15	380VAC	6.7	1500	42.5	14.5	51.8	58.1	35.0	42.0	8
SYD185-0750H20	380VAC	7.5	2000	36.0	15.9	51.8	58.1	35.0	42.0	8
SYD185-0930H30	380VAC	9.3	3000	29.5	20.4	51.8	58.1	35.0	42.0	8
SYD185-0880H15	380VAC	8.8	1500	56.3	18.6	68.1	74.4	40.4	55.0	8
SYD185-1000H20	380VAC	10.0	2000	47.9	22.3	68.1	74.4	40.4	55.0	8
SYD185-1070H30	380VAC	10.7	3000	34.0	22.5	68.1	74.4	40.4	55.0	8
SYD185-0350S30	48VDC	3.50	3000	11.1	85.0	19.2	25.5	24.2	31.2	8
SYD185-0500S30	48VDC	5.00	3000	16.0	119.0	27.3	43.9	27	34	8
SYD185-0350Q30	72VDC	3.50	3000	11.1	55.7	19.2	25.5	24.2	31.2	8
SYD185-0400Q20	72VDC	4.00	2000	19.0	63.7	27.3	43.9	27	34	8
SYD185-0550Q30	72VDC	5.50	3000	17.5	89.3	27.3	43.9	27	34	8
SYD185-0700Q30	72VDC	7.00	3000	22.3	116	35.5	52.0	30	37	8
SYD185-0700Q20	72VDC	7.00	2000	33.4	116	51.8	68.3	35	42	8

SYD系列235法兰

型号	额定电压 UN(V)	额定功率 PN(kW)	额定转速 Nn(r/min)	额定扭矩 MN(Nm)	额定电流 IN（A）	惯量（无制动） J(10-4Kgm²)	惯量（带制动） JP(10-4Kgm²)	重量（无制动） M（KG）	重量（带制动） MP(KG)	极数
SYD235-0850H15	380VAC	8.5	1500	54.4	18.8	101	116	42	57	8
SYD235-1280H30	380VAC	12.8	3000	40.6	27.4	101	116	42	57	8
SYD235-1340H15	380VAC	13.4	1500	85.0	28.6	149	164	57	72	8
SYD235-1560H20	380VAC	15.6	2000	74.4	31.4	149	164	57	72	8
SYD235-1600H30	380VAC	16.0	3000	51.0	36.3	149	164	57	72	8
SYD235-1780H25	380VAC	17.8	2500	67.9	36.1	196	211	73	88	8

型号尺寸 Model Size

SYD55法兰外形图

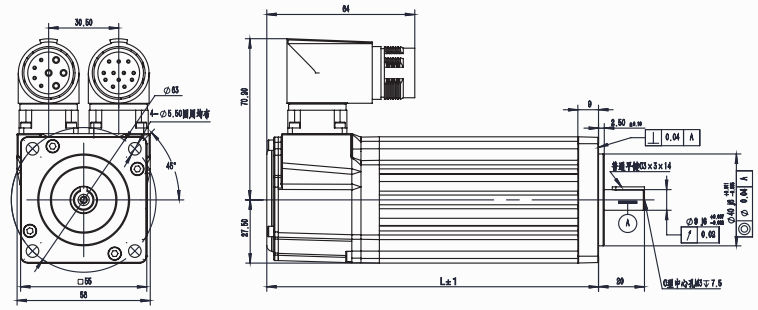

SYD55法兰尺寸

型号	电机长度L（无制动器）	电机长度L（带制动器）
SYD055-0016L30	117.6	145
SYD055-0028L30	142.6	170
SYD055-0038L30	167.6	195
SYD055-0034H80	117.6	145
SYD055-0042H99	117.6	145
SYD055-0069H80	142.6	170
SYD055-0073H80	167.6	195
SYD055-0005T10	118	145
SYD055-0010T30	118	145
SYD055-0020T30	143	170
SYD055-0010S30	118	145
SYD055-0020S30	143	170
SYD055-0040S30	168	195
SYD055-0010Q30	118	145
SYD055-0020Q30	143	170

SYD60法兰外形图

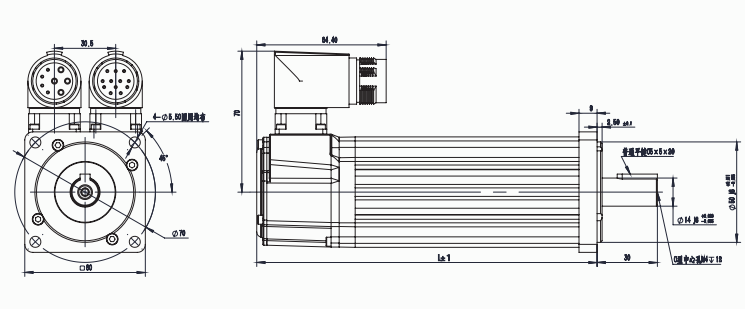

SYD60法兰尺寸

型号	电机长度L（无制动器）	电机长度L（带制动器）
SYD060-0010T30	118	145
SYD060-0020T30	143	170
SYD060-0010S30	118	145
SYD060-0020S30	143	170
SYD060-0040S30	168	195
SYD060-0010Q30	118	145
SYD060-0020Q30	143	170

SYD70法兰外形图

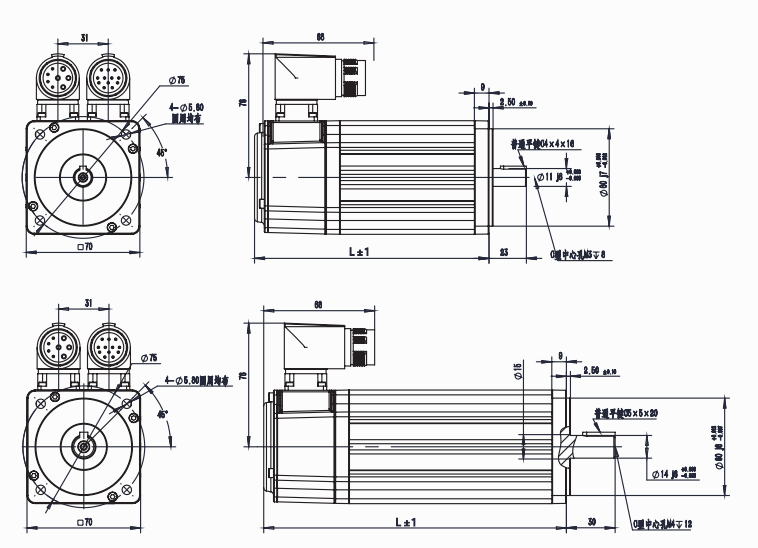

SYD70法兰尺寸

型号	电机长度L（无制动器）	电机长度L（带制动器）
SYD070-0031L30	119.4	153.3
SYD070-0047L30	134.4	168.3
SYD070-0057L30	144.4	178.3
SYD070-0073L30	161.4	195.3
SYD070-0047H30	134.4	168.3
SYD070-0057H30	144.4	178.3
SYD070-0073H30	161.4	195.3
SYD070-0009T10	119.4	153.3
SYD070-0022T30	119.4	153.3
SYD070-0044T30	144.4	178.3
SYD070-0024S30	119.4	153.3
SYD070-0044S30	144.4	178.3
SYD070-0064S30	161.4	195.3
SYD070-0024Q30	119.4	153.3
SYD070-0044Q30	144.4	178.3

型号	电机长度L（无制动器）	电机长度L（带制动器）
SYD070-0096L30	186.4	220.3
SYD070-0096H30	186.4	220.3

SYD89法兰外形图

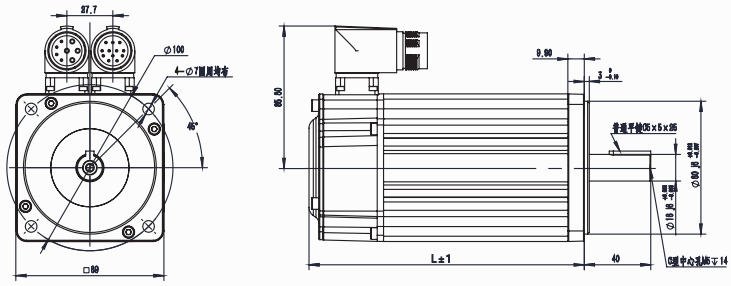

SYD89法兰尺寸

型号	电机长度L（无制动器）	电机长度L（带制动器）
SYD089-0057L30	129.8	165.8
SYD089-0082L30	142.3	178.3
SYD089-0106L30	154.8	190.8
SYD089-0147L30	179.8	215.8
SYD089-0059H35	129.8	165.8
SYD089-0094H90	129.8	165.8
SYD089-0082H30	142.3	178.3
SYD089-0101H30	154.8	190.8
SYD089-0100H20	179.8	215.8
SYD089-0151H30	179.8	215.8
SYD089-0047T30	130	166
SYD089-0050S30	130	166
SYD089-0075S30	142.3	178.3
SYD089-0100S30	155	191
SYD089-0088S20	180	216
SYD089-0050Q30	130	166
SYD089-0075Q30	142.3	178.3
SYD089-0100Q30	155	191

SYD98法兰外形图

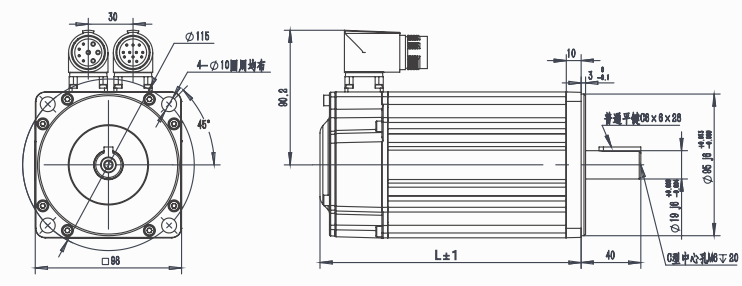

SYD98法兰尺寸

型号	电机长度L（无制动器）	电机长度L（带制动器）
SYD098-0075L30	127	175
SYD098-0156L30	152	200
SYD098-0182L30	177	225
SYD098-0078H35	127	175
SYD098-0105H20	152	200
SYD098-0151H30	152	200
SYD098-0129H20	177	225
SYD098-0195H30	177	225
SYD098-0079S30	127	175
SYD098-0110S30	152	200
SYD098-0079Q30	127	175
SYD098-0110Q30	152	200
SYD098-0170Q30	177	225

SYD113法兰外形图

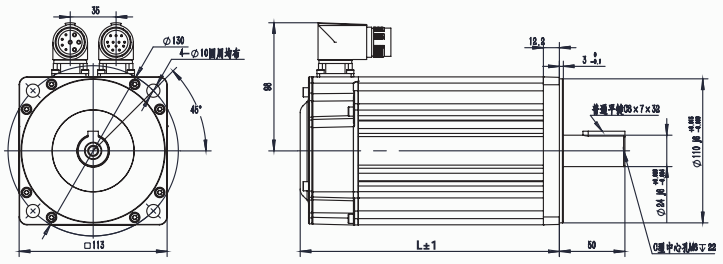

SYD113法兰尺寸

型号	电机长度L（无制动器）	电机长度L（带制动器）
SYD113-0151L30	145	198
SYD113-0214L30	155	208
SYD113-0264L30	180	233
SYD113-0314L30	205	258
SYD113-0418L30	255	308
SYD113-0151H30	145	198
SYD113-0188H30	155	208
SYD113-0180H20	180	233
SYD113-0209H25	180	233
SYD113-0264H30	180	233
SYD113-0218H20	205	258
SYD113-0262H25	205	258
SYD113-0302H30	205	258
SYD113-0231H15	255	308
SYD113-0293H20	255	308
SYD113-0430H30	255	308

SYD143法兰外形图

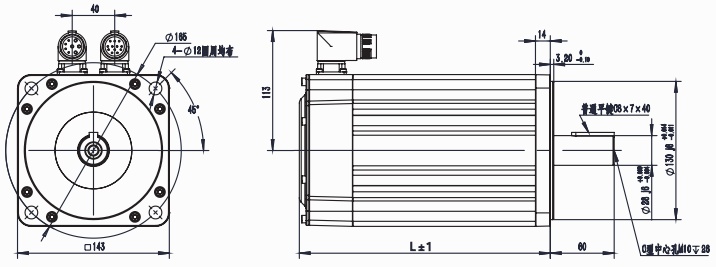

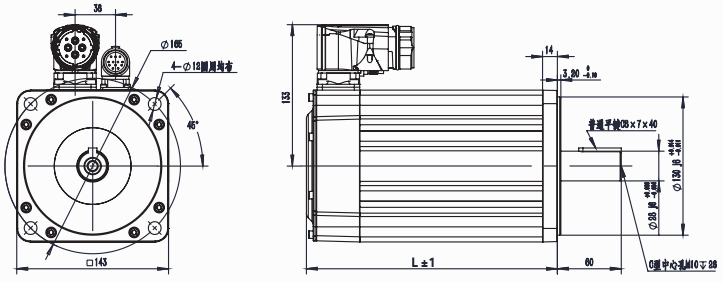

SYD143法兰尺寸

型号	电机长度L（无制动器）	电机长度L（带制动器）
SYD143-0310L30	182	236
SYD143-0430L30	207	261
SYD143-0540L30	232	286
SYD143-0620L30	257	311
SYD143-0680L30	282	336
SYD143-0750L30	332	386
SYD143-0170H15	182	236
SYD143-0220H20	182	236
SYD143-0310H30	182	236
SYD143-0250H15	207	261
SYD143-0310H20	207	261
SYD143-0430H30	207	261
SYD143-0310H15	232	286
SYD143-0420H20	232	286
SYD143-0540H30	232	286
SYD143-0380H15	257	311
SYD143-0500H20	257	311
SYD143-0620H30	257	311
SYD143-0410H15	282	336
SYD143-0520H20	282	336
SYD143-0680H30	282	336
SYD143-0490H15	332	386
SYD143-0600H20	332	386
SYD143-0750H30	332	386

型号	电机长度L（无制动器）	电机长度L（带制动器）
SYD143-0150S30	157	211
SYD143-0250S30	182	236
SYD143-0150Q30	157	211
SYD143-0300Q30	182	236
SYD143-0400Q30	207	261

SYD185法兰外形图

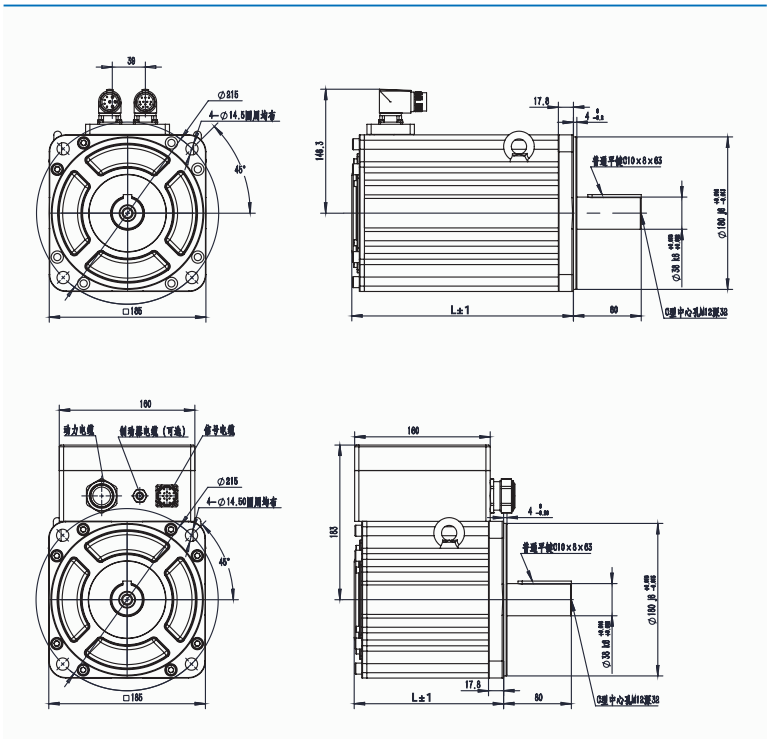

SYD185法兰尺寸

型号	电机长度L（无制动器）	电机长度L（带制动器）
SYD185-0390H30	176.3	261.6
SYD185-0470H15	226.3	311.6
SYD185-0600H20	226.3	311.6
SYD182-0750H30	226.3	311.6
SYD185-0670H15	276.3	361.6
SYD185-0750H20	276.3	361.6
SYD185-0930H30	276.3	361.6
SYD185-0880H15	326.3	411.6
SYD185-1000H20	326.3	411.6
SYD185-1070H30	326.3	411.6

型号	电机长度L（无制动器）	电机长度L（带制动器）
SYD185-0350S30	176	262
SYD185-0500S30	201	287
SYD185-0350Q30	176	262
SYD185-0400Q20	201	287
SYD185-0550Q30	201	287
SYD185-0700Q30	226	312
SYD185-0700Q20	276	362

SYD235法兰外形图

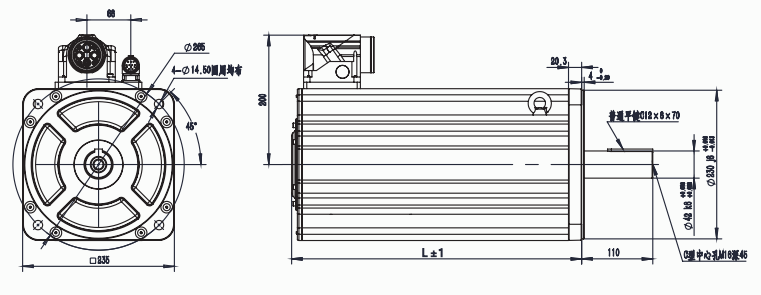

SYD235法兰尺寸

型号	电机长度L（无制动器）	电机长度L（带制动器）
SYD235-0850H15	238.7	348.7
SYD235-1280H30	238.7	348.7
SYD235-1340H15	288.7	398.7
SYD235-1560H20	288.7	398.7
SYD235-1600H30	288.7	398.7
SYD235-1780H25	338.7	448.7

2

SYDL系列伺服电机
SYDL SERVO MOTOR

良好的低速性能：提供正余弦电流励磁，提高低速性能、降低转矩脉动。旋转变压器/多圈绝对值反馈，掉电保护制动器，多种接插件连接方式

快速超温检测：绕组中内置热保护器，能快速检测过热情况。高功率密度：实现小体积大扭矩。

产品概述 Product Overview

SYDL系列伺服电机是一款高性能产品，可定制化应用于高低温等严苛环境。其内部永磁体采用高性能钕铁硼材料，结合特殊的定转子结构设计，成为实现高扭矩与高功率密度的关键所在。优化的内部结构使该系列电机在严苛环境下具备低惯量、高动态响应的优异特性，成为点对点定位应用领域的佼佼者。

产品特性 Product Features

通用性更强

该产品电机采用行业通用法兰标准，覆盖40、60、90、110、130、180 等多规格法兰尺寸，完全匹配行业主流设备的机械安装接口规范，极大提升了产品在不同应用场景下的通用适配能力，满足客户对电机安装接口的多样化需求；

多编码器可选

提供多元化编码器配置方案，包含17位绝对值编码器、23位绝对值编码器、旋变编码器、增量编码，丰富的编码器选型可精准匹配不同行业对反馈精度、环境适应性、成本控制的差异化诉求，助力系统实现从基础运动控制到高精度闭环控制的全场景覆盖；

多种电压可选

支持DC24V、DC48V、DC72V、AC220V、AC380V等多电压制式，可根据应用场景的供电系统灵活适配，多电压可选的设计突破了供电制式的限制，使产品能广泛应用于低压直流、工业交流等不同电力环境；

功率密度大

用电机自出线设计，通过优化电磁设计、结构布局及绕组工艺，在紧凑的尺寸空间内实现了高功率输出，“尺寸小” 的特性使其可轻松集成于小型机器人关节、精密仪器模组等空间受限的设备中。

IP65
防护等级

-40~+60℃
环境温度

DC24V-AC380V
供电电压范围

型号尺寸 Model Size

SYDL40法兰

型号	额定电压 UN(V)	额定功率 PN(kW)	额定转速 Nn(r/min)	额定扭矩 MN(Nm)	额定电流 IN（A）	惯量（无制动） J(10-4Kgm²)	惯量（带制动） JP(10-4Kgm²)	重量（无制动） M（KG）	重量（带制动） MP(KG)	极数
SYDL040-0010L30	220VAC	0.10	3000	0.32	1.0	0.065	/	/	/	10

SYDL60法兰

型号	额定电压 UN(V)	额定功率 PN(kW)	额定转速 Nn(r/min)	额定扭矩 MN(Nm)	额定电流 IN（A）	惯量（无制动） J(10-4Kgm²)	惯量（带制动） JP(10-4Kgm²)	重量（无制动） M（KG）	重量（带制动） MP(KG)	极数
SYDL060-0020L30	220VAC	0.20	3000	0.64	1.7	0.28	0.28	/	/	10
SYDL060-0040L30	220VAC	0.40	3000	1.27	2.5	0.52	0.62	/	/	10
SYDL060-0060L30	220VAC	0.60	3000	1.91	4.1	0.78	0.88	/	/	10

SYDL80法兰

型号	额定电压 UN(V)	额定功率 PN(kW)	额定转速 Nn(r/min)	额定扭矩 MN(Nm)	额定电流 IN（A）	惯量（无制动） J(10-4Kgm²)	惯量（带制动） JP(10-4Kgm²)	重量（无制动） M（KG）	重量（带制动） MP(KG)	极数
SYDL080-0075L30	220VAC	0.75	3000	2.39	4.4	1.48	1.68	/	/	10
SYDL080-0100L30	220VAC	1.00	3000	3.30	5.8	2.27	2.47	/	/	10

SYDL130法兰

型号	额定电压 UN(V)	额定功率 PN(kW)	额定转速 Nn(r/min)	额定扭矩 MN(Nm)	额定电流 IN（A）	惯量（无制动） J(10-4Kgm²)	惯量（带制动） JP(10-4Kgm²)	重量（无制动） M（KG）	重量（带制动） MP(KG)	极数
SYDL130-0085L15	220VAC	0.85	1500	5.39	5.0	7.2	7.2	/	/	10
SYDL130-0130L15	220VAC	1.30	1500	8.34	9.2	10.3	10.3	/	/	10
SYDL130-0180L15	220VAC	1.80	1500	11.5	12	12.7	12.7	/	/	
SYDL130-0230L15	220VAC	2.30	1500	14.6	16	19.7	19.7	/	/	
SYDL130-0230L15	380VAC	2.30	1500	14.6	9.0	19.7	19.7	/	/	

SYDL180法兰

型号	额定电压 UN(V)	额定功率 PN(kW)	额定转速 Nn(r/min)	额定扭矩 MN(Nm)	额定电流 IN（A）	惯量（无制动） J(10-4Kgm²)	惯量（带制动） JP(10-4Kgm²)	重量（无制动） M（KG）	重量（带制动） MP(KG)	极数
SYDL180-0290H15	380VAC	2.90	1500	18.6	10	44	59	/	/	10
SYDL180-0440H15	380VAC	4.40	1500	28.4	14.5	66	80	/	/	10
SYDL180-0550H15	380VAC	5.50	1500	35.0	17.6	102	110	/	/	10
SYDL180-0750H15	380VAC	7.50	1500	48.0	23.0	146	156	/	/	10

型号尺寸 Model Size

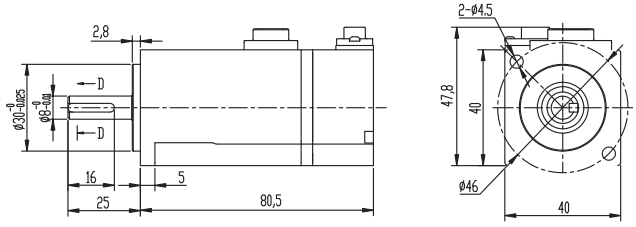

SYDL40法兰尺寸

型号	电机长度L（无制动器）	电机长度L（带制动器）
SYDL040-0010L30	80.5	/

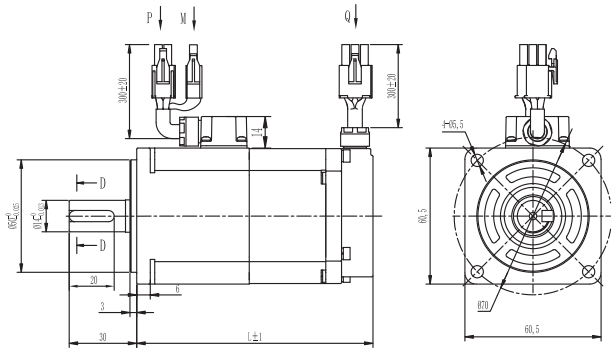

SYDL60法兰尺寸

型号	电机长度L（无制动器）	电机长度L（带制动器）
SYDL060-0020L30	75	105
SYDL060-0040L30	92	122
SYDL060-0060L30	109	139

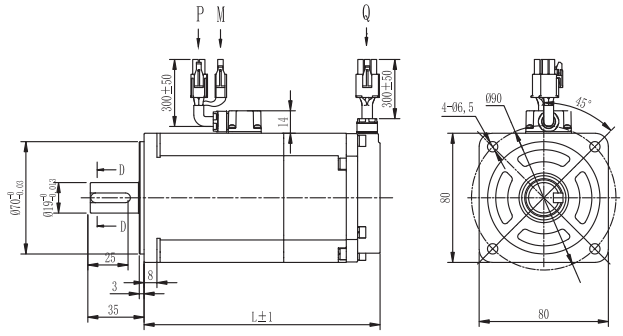

SYDL80法兰尺寸

型号	电机长度L（无制动器）	电机长度L（带制动器）
SYDL080-0075L30	100	134
SYDL080-0100L30	113	147

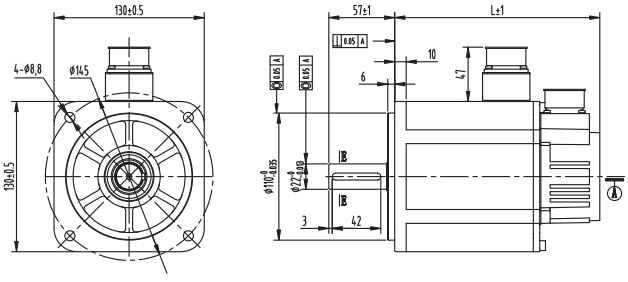

SYDL130法兰尺寸

型号	电机长度L（无制动器）	电机长度L（带制动器）
SYDL130-0085L15	152.5	186
SYDL130-0130L15	177.5	211
SYDL130-0180L15	177.5	211
SYDL130-0230L15	227	260
SYDL130-0230H15	227	260

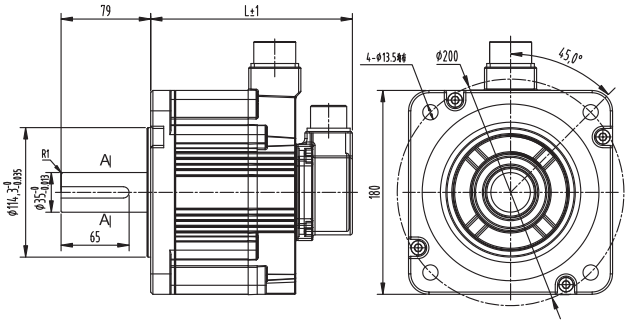

SYDL180法兰尺寸

型号	电机长度L（无制动器）	电机长度L（带制动器）
SYDL180-0290H15	178	213
SYDL180-0440H15	202	237
SYDL180-0550H15	239	274
SYDL180-0750H15	285	320

航插定义

HIGH LOW TEMPERATURE SERVO MOTOR

连接器引脚定义--M23动力插座，8-Pin

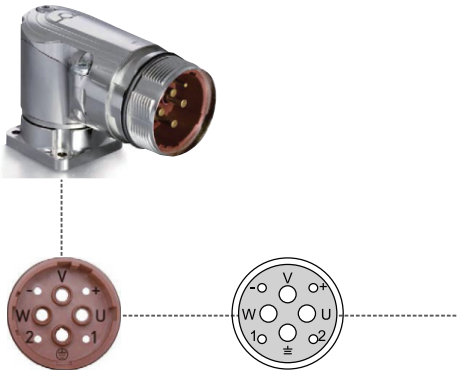

M23动力插座，8-Pin

引脚符号	引脚定义
1	U
3	V
4	W
⏚	PE
A	Brake+
B	Brake-
C	预留
D	预留

连接器引脚定义--M23反馈插座，12-Pin

M23反馈插座，12-Pin

引脚符号	引脚定义 Hiperface	引脚定义 T-format	引脚定义 Resolver
1	Us	VCC	R1(REF+)
2	GND	GND	R1(REF-)
3	Data+	SD+	预留
4	Data-	SD-	预留
5	+SIN	VB(电池)	S1(COS+)
6	REFSIN	GND(电池)	S3(COS-)
7	+COS	预留	S2(SIN+)
8	REFCOS	预留	S4(SIN-)
9	Ts+	Ts+	Ts+
10	Ts-	Ts-	Ts-
11	预留	预留	预留
12	预留	预留	预留

连接器引脚定义--M40动力插座，8-Pin

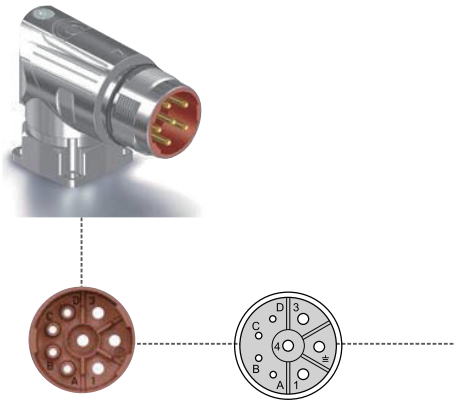

M40动力插座，8-Pin

引脚符号	引脚定义
U	U
V	V
W	W
□	PE
+	Brake+
-	Brake-
1	预留
2	预留

3

SYD直流伺服驱动器
SYD DC DRIVE

- 支持无刷电机(BLDC)/有刷电机(DC Brushed Motor) /伺服电机(PMSM)
- 支持标准Modbus/CanOpen/EtherCAT协议
- 支持模拟量、脉冲控制，支持增量、绝对值(NRZ,BiSSC)、旋转变压器
- 通过ISO13849-1,IEC 61800-5-2,IEC 61800-3,UL 61800-5-1等CE及UL认证

技术数据 Technical data

型号		15.30	20.40	25.50	30.60	35.70	40.80	48.96	50.100	70.140	80.160	95.200	150.300	250.500
输入电压范围(VDC)		20-80	20-110	40-120	20-80	40-120	20-80	20-120	20-80	40-120	20-80	20-80	20-120	20-120
最大连续输出电流(A)		15	20	25	30	35	40	50	50	70	80	100	150	250
最大输出电流(A)		30	40	50	60	70	80	100	100	140	160	200	300	500
PWM频率		10KHz												
支持电机		永磁同步电机（PMSM）、直流无刷电机（BLDC）、直流有刷电机												
输入输出	模拟量输入	2路模拟量输入，-10V— +10V												
	数字量输入	8路数字量输入，12—30VDC												
	数字量输出	4路数字量输出，集电极开路输出												
控制模式	模拟量/脉冲	√	√	√	√	√	√	√	√	√	√	√	√	√
	Modbus(485)	√	√	√	√	√	√	√	√	√	√	√	√	√
	CanOpen	√	√	√	√	√	√	√	√	√	√	√	√	√
	EtherCAT		√	√	√	√	√	√	√	√	√	√	√	√
编码器接口		增量式编码器、SSI/BISSB/BISSC绝对值编码器、NRZ多摩川绝对值编码器、霍尔信号位置反馈、旋转变压器（15.30不支持旋变）												
控制特性	控制方式	速度控制(PV)、力矩控制(PT)、位置控制(PP)、IP、CSP、CSV、CST（15.30不支持CSP、CSV、CST）												
	STO		√	√	√	√	√	√	√	√		√	√	√
认证	ISO13849-1		√		√		√						√	√
	IEC 61800-5-2		√		√		√						√	√
	IEC 61800-3		√		√		√			√	√	√	√	√
	UL 61800-5-1		√		√		√							
环境	使用场所	室内、不受阳光直射、无尘埃、无腐蚀性气体、无可燃性气体、无油雾、无水蒸气等的场所												
	使用环境温度	-40℃—50℃，高于40℃时降额使用(15.30，不支持低温-40℃）												
	海拔高度	使用场所海拔高度低于1000m，高于1000m降额使用												
	湿度	低于95%RH，无水珠凝结												
	振动	小于0.5G（4.9m/s²），低于10Hz												
	存贮温度	-40℃—70℃												
	冷却方式	自然冷却												
外形尺寸		1530	2040	3060(2550)	3060(2550)	4080(3570)	4080(3570)	4080(3570)	80160(50100)	95200(70140)	80160(50100)	95200(70140)	150300	250500
重量(kg)		0.5	0.6	0.7	0.7	0.8	0.8	0.8	1.85	2	2.7	2	2.7	4.5

500A
峰值输出电流

-40-+50℃
环境温度

20-120VDC
供电电压范围

命名规则 Naming Convention

SYD – 20 / 40 – 48 – CAN – R S

- **SYD**：驱动器系列：SENYD
- **20**：连续有效(额定)电流(A)
- **40**：短时峰值电流(A)
- **48**：供电电压：48: 20-80VDC；96: 40-120VDC
- **CAN**：通讯接口：CAN: CanOpen&Modbus；EC: EtherCAT&Modbus；脉冲和模拟量控制功能标配
- **R**：无: 支持增量、多摩川绝对值、BissC/SSI绝对值；R: 仅支持旋转变压器
- **S**：无: 不带STO功能；S: 带STO功能

应用领域 Application field

SENYD直流驱动器CANopen总线订货号

驱动器订货型号	输入电压 (VDC)	额定电流 (A)	峰值电流 (A)	编码器支持					总线支持			STO
				霍尔信号	增量编码器	SSI/BISSC 协议绝对值	NRZ多摩川 协议绝对值	旋转变压器	Modbus	CanOpen	EtherCat	
SYD-15/30-48-CAN	20-80	15	30	√	√	√	√		√	√		
SYD-20/40-48-CAN	20-80	20	40	√	√	√	√		√	√		
SYD-20/40-96-CAN	40-120	20	40	√	√	√	√		√	√		
SYD-30/60-48-CAN	20-80	30	60	√	√	√	√		√	√		
SYD-35/70-96-CAN	40-120	35	70	√	√	√	√		√	√		
SYD-40/80-48-CAN	20-90	40	80	√	√	√	√		√	√		
SYD-48/96-48-CAN	20-60	50	100	√	√	√	√		√	√		
SYD-55/110-96-CAN	40-120	55	110	√	√	√	√		√	√		
SYD-70/140-96-CAN	40-120	70	140	√	√	√	√		√	√		
SYD-80/160-48-CAN	20-80	80	160	√	√	√	√		√	√		
SYD-95/200-48-CAN	20-80	95	200	√	√	√	√		√	√		
SYD-150/300-48-CAN	20-80	150	300	√	√	√	√		√	√		
SYD-150/300-96-CAN	40-120	150	300	√	√	√	√		√	√		
SYD-250/500-48-CAN	20-80	250	500	√	√	√	√		√	√		
SYD-250/500-96-CAN	40-120	250	500	√	√	√	√		√	√		
SYD-20/40-48-CAN-S	20-80	20	40	√	√	√	√		√	√		√
SYD-20/40-96-CAN-S	40-120	20	40	√	√	√	√		√	√		√
SYD-30/60-48-CAN-S	20-80	30	60	√	√	√	√		√	√		√
SYD-35/70-96-CAN-S	40-120	35	70	√	√	√	√		√	√		√
SYD-40/80-48-CAN-S	20-90	40	80	√	√	√	√		√	√		√
SYD-48/96-48-CAN-S	20-60	50	100	√	√	√	√		√	√		√
SYD-50/100-48-CAN-S	20-80	50	100	√	√	√	√		√	√		√
SYD-70/140-96-CAN-S	40-120	70	140	√	√	√	√		√	√		√
SYD-80/160-48-CAN-S	20-80	80	160	√	√	√	√		√	√		√
SYD-95/200-48-CAN-S	20-80	95	200	√	√	√	√		√	√		√
SYD-150/300-48-CAN-S	20-80	150	300	√	√	√	√		√	√		√
SYD-150/300-96-CAN-S	40-120	150	300	√	√	√	√		√	√		√
SYD-250/500-48-CAN-S	20-80	250	500	√	√	√	√		√	√		√
SYD-250/500-96-CAN-S	40-120	250	500	√	√	√	√		√	√		√
SYD-20/40-48-CAN-R	20-80	20	40					√	√	√		
SYD-20/40-96-CAN-R	40-120	20	40					√	√	√		

SENYD直流驱动器CANopen总线订货号

驱动器订货型号	输入电压 (VDC)	额定电流 (A)	峰值电流 (A)	编码器支持				总线支持				STO
				霍尔信号	增量编码器	SSI/BISSC 协议绝对值	NRZ多摩川 协议绝对值	旋转变压器	Modbus	CanOpen	EtherCat	
SYD-30/60-48-CAN-R	20-80	30	60					√	√	√		
SYD-35/70-96-CAN-R	40-120	35	70					√	√	√		
SYD-40/80-48-CAN-R	20-90	40	80					√	√	√		
SYD-48/96-48-CAN-R	20-60	50	100					√	√	√		
SYD-50/100-48-CAN-R	20-80	50	100					√	√	√		
SYD-70/140-96-CAN-R	40-120	70	140					√	√	√		
SYD-80/160-48-CAN-R	20-80	80	160					√	√	√		
SYD-95/200-48-CAN-R	20-80	95	200					√	√	√		
SYD-150/300-48-CAN-R	20-80	150	300					√	√	√		
SYD-150/300-96-CAN-R	40-120	150	300					√	√	√		
SYD-250/500-48-CAN-R	20-80	250	500					√	√	√		
SYD-250/500-96-CAN-R	40-120	250	500					√	√	√		
SYD-20/40-48-CAN-RS	20-80	20	40					√	√	√		√
SYD-20/40-96-CAN-RS	40-120	20	40					√	√	√		√
SYD-30/60-48-CAN-RS	20-80	30	60					√	√	√		√
SYD-35/70-96-CAN-RS	40-120	35	70					√	√	√		√
SYD-40/80-48-CAN-RS	20-90	40	80					√	√	√		√
SYD-48/96-48-CAN-RS	20-60	50	100					√	√	√		√
SYD-50/100-48-CAN-RS	20-80	50	100					√	√	√		√
SYD-70/140-96-CAN-RS	40-120	70	140					√	√	√		√
SYD-80/160-48-CAN-RS	20-80	80	160					√	√	√		√
SYD-95/200-48-CAN-RS	20-80	95	200					√	√	√		√
SYD-150/300-48-CAN-RS	20-80	150	300					√	√	√		√
SYD-150/300-96-CAN-RS	40-120	150	300					√	√	√		√
SYD-250/500-48-CAN-RS	20-80	250	500					√	√	√		√
SYD-250/500-96-CAN-RS	40-120	250	500					√	√	√		√

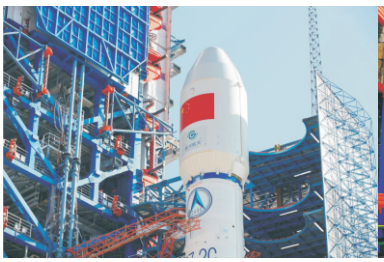

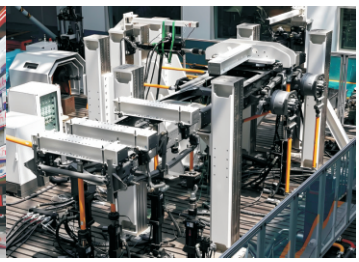

应用领域
Field Of Application

- 航空航天
- 高低温仓储
- 汽车测试

SENYD直流驱动器EtherCAT总线订货号

驱动器订货型号	输入电压(VDC)	额定电流(A)	峰值电流(A)	编码器支持					总线支持			STO
				霍尔信号	增量编码器	SSI/BISSC协议绝对值	NRZ多摩川协议绝对值	旋转变压器	Modbus	CanOpen	EtherCat	
SYD-20/40-48-EC	20-80	20	40	√	√	√	√		√		√	
SYD-20/40-96-EC	40-120	20	40	√	√	√	√		√		√	
SYD-30/60-48-EC	20-80	30	60	√	√	√	√		√		√	
SYD-35/70-96-EC	40-120	35	70	√	√	√	√		√		√	
SYD-40/80-48-EC	20-90	40	80	√	√	√	√		√		√	
SYD-48/96-48-EC	20-60	50	100	√	√	√	√		√		√	
SYD-50/100-48-EC	20-80	50	100	√	√	√	√		√		√	
SYD-55/110-96-EC	40-120	55	110	√	√	√	√		√		√	
SYD-70/140-96-EC	40-120	70	140	√	√	√	√		√		√	
SYD-80/160-48-EC	20-80	80	160	√	√	√	√		√		√	
SYD-95/200-48-EC	20-80	95	200	√	√	√	√		√		√	
SYD-150/300-48-EC	20-80	150	300	√	√	√	√		√		√	
SYD-150/300-96-EC	40-120	150	300	√	√	√	√		√		√	
SYD-250/500-48-EC	20-80	250	500	√	√	√	√		√		√	
SYD-250/500-96-EC	40-120	250	500	√	√	√	√		√		√	
SYD-20/40-48-EC-S	20-80	20	40	√	√	√	√		√		√	√
SYD-20/40-96-EC-S	40-120	20	40	√	√	√	√		√		√	√
SYD-30/60-48-EC-S	20-80	30	60	√	√	√	√		√		√	√
SYD-35/70-96-EC-S	40-120	35	70	√	√	√	√		√		√	√
SYD-40/80-48-EC-S	20-90	40	80	√	√	√	√		√		√	√
SYD-48/96-48-EC-S	20-60	50	100	√	√	√	√		√		√	√
SYD-50/100-48-EC-S	20-80	50	100	√	√	√	√		√		√	√
SYD-70/140-96-EC-S	40-120	70	140	√	√	√	√		√		√	√
SYD-80/160-48-EC-S	20-80	80	160	√	√	√	√		√		√	√
SYD-95/200-48-EC-S	20-80	95	200	√	√	√	√		√		√	√
SYD-150/300-48-EC-S	20-80	150	300	√	√	√	√		√		√	√
SYD-150/300-96-EC-S	40-120	150	300	√	√	√	√		√		√	√
SYD-250/500-48-EC-S	20-80	250	500	√	√	√	√		√		√	√
SYD-250/500-96-EC-S	40-120	250	500	√	√	√	√		√		√	√
SYD-20/40-48-EC-R	20-80	20	40					√	√		√	
SYD-20/40-96-EC-R	40-120	20	40					√	√		√	

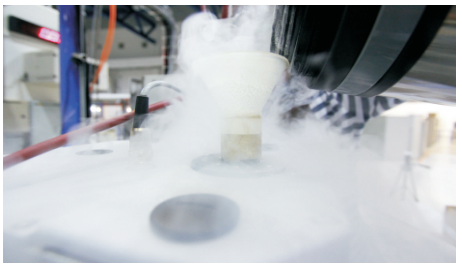

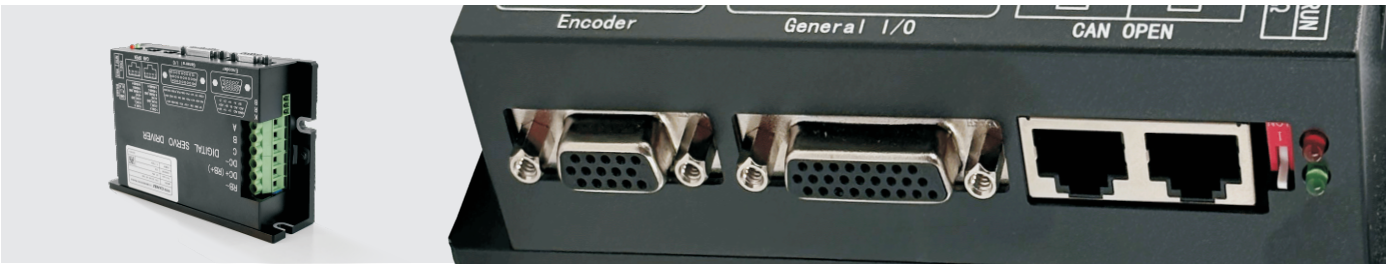

SENYD直流驱动器EtherCAT总线订货号

驱动器订货型号	输入电压(VDC)	额定电流(A)	峰值电流(A)	编码器支持					总线支持			STO
				霍尔信号	增量编码器	SSI/BISSC协议绝对值	NRZ多摩川协议绝对值	旋转变压器	Modbus	CanOpen	EtherCat	
SYD-30/60-48-EC-R	20-80	30	60					√	√		√	
SYD-35/70-96-EC-R	40-120	35	70					√	√		√	
SYD-40/80-48-EC-R	20-90	40	80					√	√		√	
SYD-48/96-48-EC-R	20-60	50	100					√	√		√	
SYD-70/140-96-EC-R	40-120	70	140					√	√		√	
SYD-80/160-48-EC-R	20-80	80	160					√	√		√	
SYD-95/200-48-EC-R	20-80	95	200					√	√		√	
SYD-150/300-48-EC-R	20-80	150	300					√	√		√	
SYD-150/300-96-EC-R	40-120	150	300					√	√		√	
SYD-250/500-48-EC-R	20-80	250	500					√	√		√	
SYD-250/500-96-EC-R	40-120	250	500					√	√		√	
SYD-20/40-48-EC-RS	20-80	20	40					√	√		√	√
SYD-20/40-96-EC-RS	40-120	20	40					√	√		√	√
SYD-30/60-48-EC-RS	20-80	30	60					√	√		√	√
SYD-35/70-96-EC-RS	40-120	35	70					√	√		√	√
SYD-40/80-48-EC-RS	20-90	40	80					√	√		√	√
SYD-48/96-48-EC-RS	20-60	50	100					√	√		√	√
SYD-50/100-48-EC-RS	20-80	50	100					√	√		√	√
SYD-70/140-96-EC-RS	40-120	70	140					√	√		√	√
SYD-80/160-48-EC-RS	20-80	80	160					√	√		√	√
SYD-95/200-48-EC-RS	20-80	95	200					√	√		√	√
SYD-150/300-48-EC-RS	20-80	150	300					√	√		√	√
SYD-150/300-96-EC-RS	40-120	150	300					√	√		√	√
SYD-250/500-48-EC-RS	20-80	250	500					√	√		√	√
SYD-250/500-96-EC-RS	40-120	250	500					√	√		√	√

SYD直流伺服驱动器外观尺寸

2040外形图

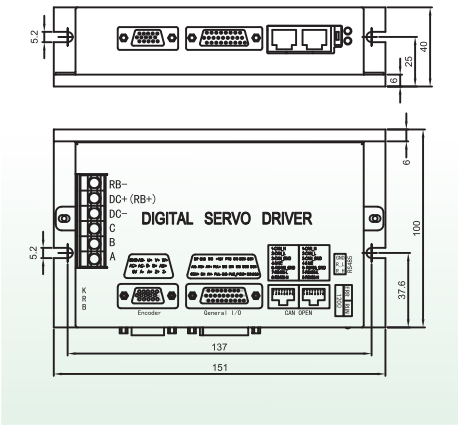

3060(2550)外形图

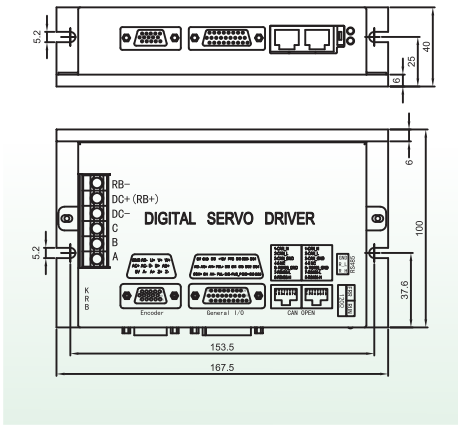

80160(50100)外形图

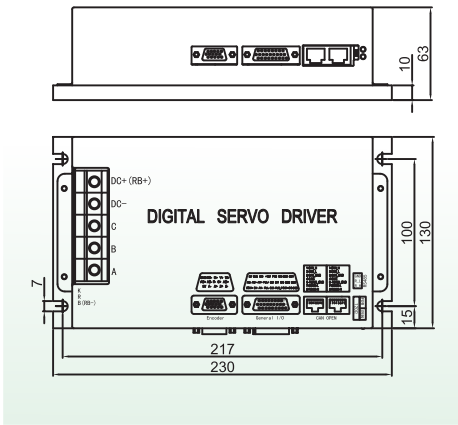

4080(3570)外形图

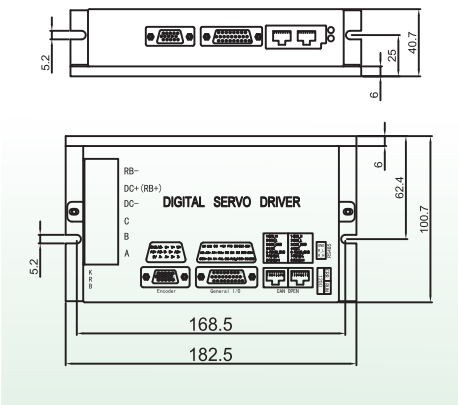

95200(70140)外形图

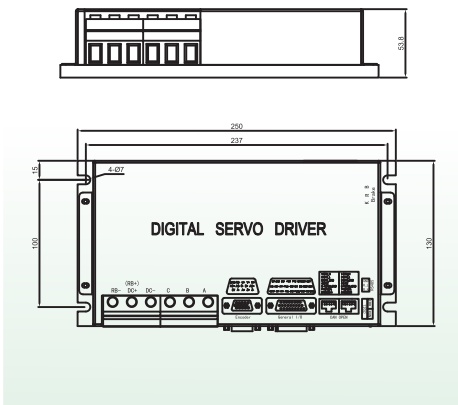

100200外形图

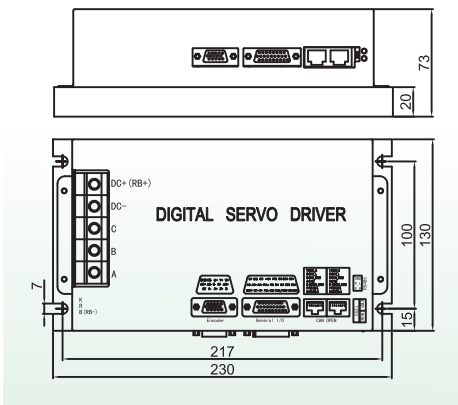

250500外形图

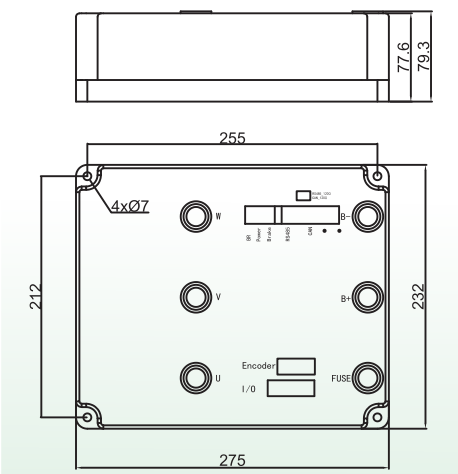

150300外形图

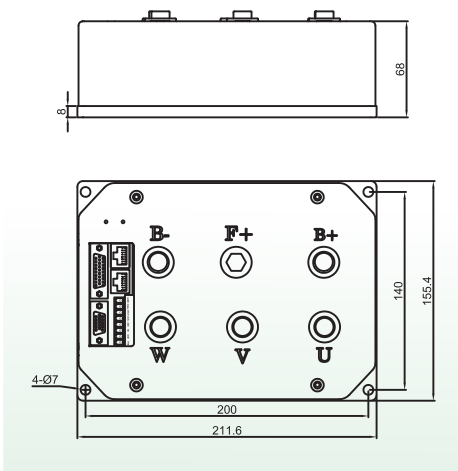

1530外形图

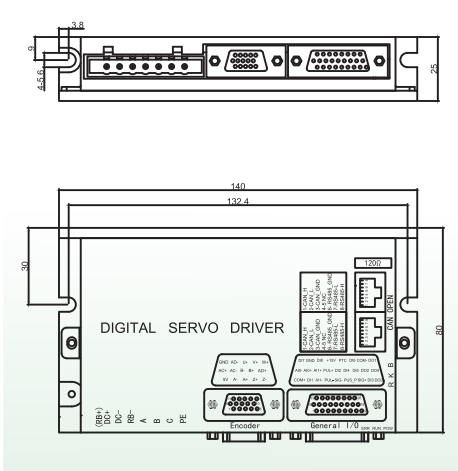

应用案例
APPLICATION CASES

汽车测试平台

Automotive testing platform

航空航天应用

Aerospace applications

高低温仓储应用

High and low temperature storage

AGV小车应用

AGV Car Application

微信公众号

官方网站

森远达 » 为您的安全保驾护航

SENYD

注：本图册所涉及产品，均以实物产品为准！